KUU SATIN IP67

1545239

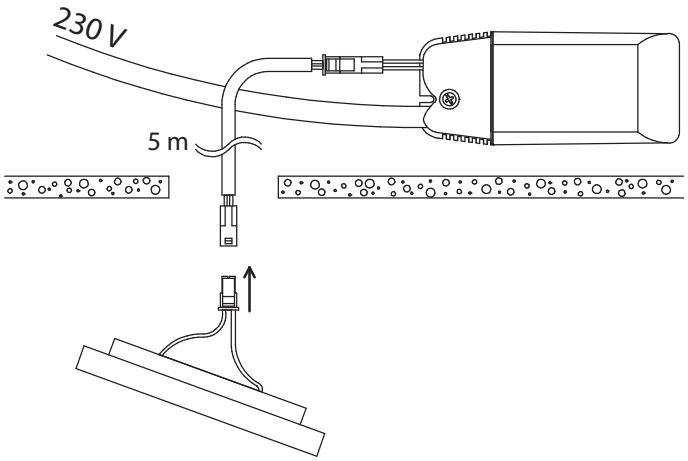

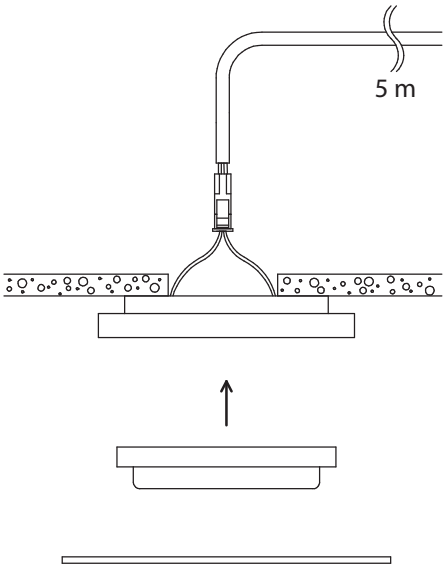

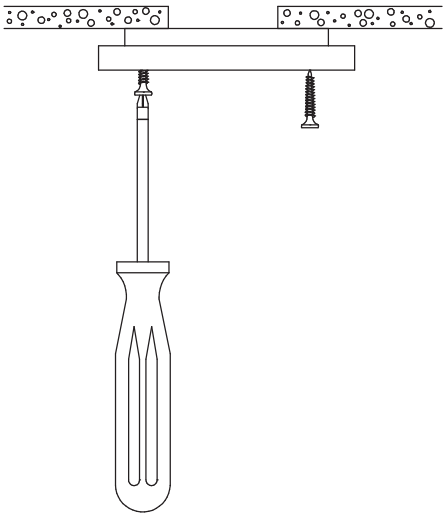

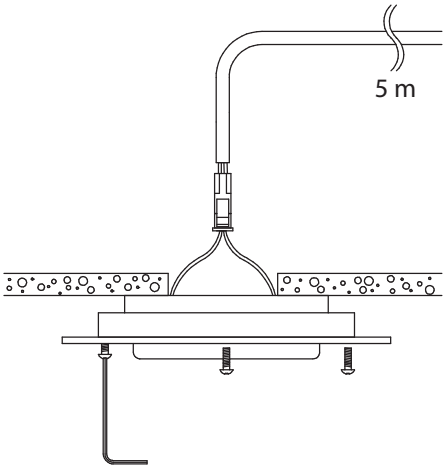

Cariitti Oy
www.cariitti.com

Subject to change.